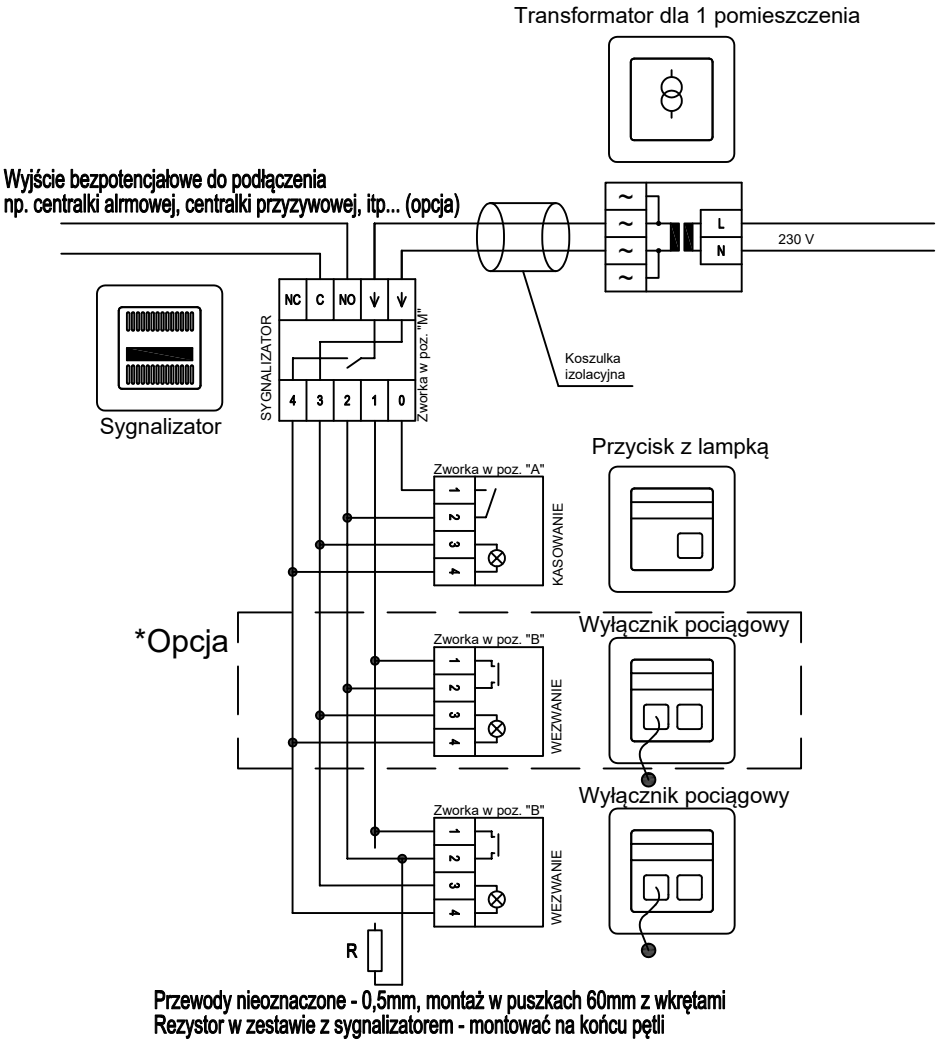


## Legenda

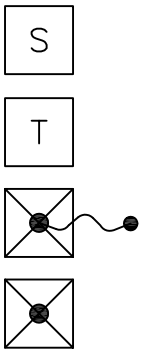


Sygnalizator

Transformator dla 1 pomieszczenia

Wyłącznik pociągowy

Przycisk z lampką

## Okablowanie

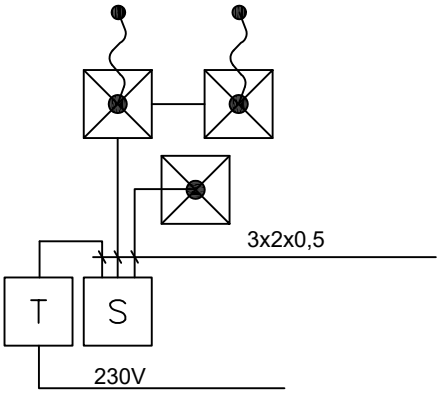


UWAGI:

1.CAŁOŚĆ INSTALACJI OKABLOWANIA STRUKTURALNEGO WYKONAĆ W OPARCIU O ROZWIĄZANIA SYSTEMOWE JEDNEGO PRODUCENTA.

GBD ARCHITEKTURA
**GRZYBUD Paweł Grzybek**
ul. Tysiąclecia 10F/120, 97-500 Radomsko
ul. Aleja Wyzwolenia 9/31, 42-224 Częstochowa
tel. 508 521 423, biuro@gbda.pl, www.gbda.pl, NIP: 7722256818

| | | |
|---|---|---|
| Inwestor: | Miasto Łuków | Skala: - - |
| Adres: | ul. Piłsudskiego 17, 21-400 Łuków | |
| Przedmiot inwestycji: | Poprawa efektywności energetycznej budynków publicznych na terenie MOF Łukowa – Kompleksowa modernizacja energetyczna budynku Przedszkola Miejskiego Nr 2 w Łukowie wraz z jego rozbudową i przebudową | Data: 07.2024 |
| Lokalizacja inwestycji: | dz. nr ewid. 8453/6, obręb 0003 Łuków, ul. Piłsudskiego 18, 21-400 Łuków | Nr rysunku: E17 |
| Nazwa rysunku: | SCHEMAT IDEOWY INSTALACJI PRZYZYWOWEJ | |
| Faza: | Projekt techniczny | |
| INSTALACJE ELEKTRYCZNE | | |
| Projektant: | mgr inż. Szymon Szmidt SLK/5430/PWOE/14 | |
| Sprawdzający: | inż. Tadeusz Szmidt FT-83861/105/1552/82 | |